VEDA FRESTAS ENCAIXE

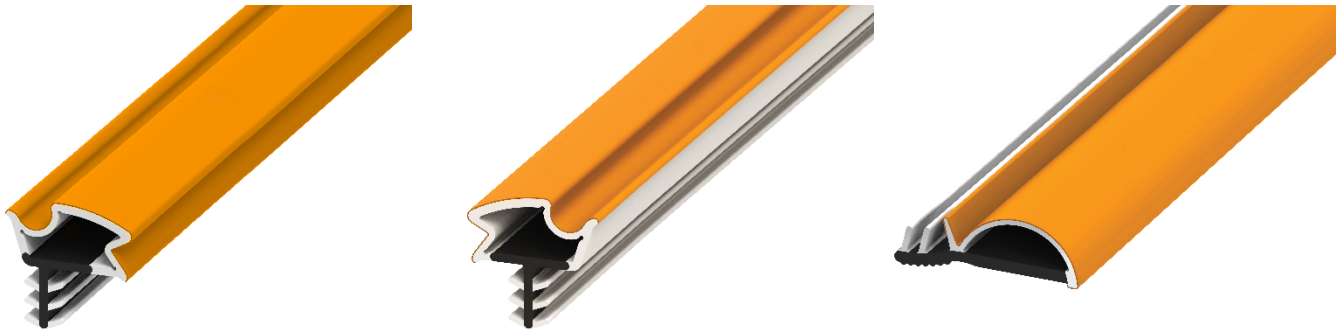

Descrição

O Veda Frestas Encaixe é um perfil vedante para batentes e portas, indicado para vedação de portas de madeira com canal ou friso para encaixe.

CORES DISPONÍVEIS:

Branco

Marrom

Marrom Claro

Preto

Chumbo

Cinza

Cinza Claro

Vantagens

- O Veda Frestas irá auxiliar no isolamento acústico e térmico, controle da passagem de ar e sujeira e irá prevenir contra trepidações, colisões bruscas, proporcionando um fechamento silencioso da porta.
- O Veda Frestas proporciona diversos benefícios como proteção acústica, amortecimento, proteção contra a entrada de vento, poeira, insetos, maresia, umidade e água.
- O produto possui uma película de proteção na cor laranja, para proteger contra sujeira ou tinta durante a instalação da sua porta. Após a instalação, a película deverá ser retirada para uso.

Limpeza

Para limpeza do produto deve ser utilizado água e detergente neutro, não recomendamos a utilização de nenhum tipo de solventes ou abrasivos para limpeza, pois podem causar manchas no produto.

Garantia

Garantia de 12 meses contra defeitos de fabricação (produto ressecado, amassado, conter riscos, rebarbas, bolhas ou manchas), contados a partir da data de emissão da nota fiscal.

Instalação

1. Limpar e secar bem a superfície em que o veda frestas será aplicado.
2. Meça o local e faça o corte do veda frestas na mesma medida.
3. Retire a película de proteção do perfil veda frestas e encaixe no local desejado.

ESPECIFICAÇÃO TÉCNICA

CORES	Branco, Preto, Chumbo, Cinza, Cinza Claro, Marrom e Marrom Claro
MATERIAL	Material Borracha flexível e aditivado anti-UV
DIMENSÕES	Lateral: Largura 14,0 x Altura 3,5 mm x Comprimento 50 e 500 metros Central: Largura 9,5 x Altura 4mm x Comprimento 50 e 250 metros Deslocado: Largura 9,0 x Altura 4mm x Comprimento 50 e 250 metros
EMBALAGEM	50 Metros: A 24,00 cm x L 56,50 cm x P 58,00 cm 250 e 500 Metros: A 34,50 cm x L 10,00 cm x P 33,00 cm
PESO	Lateral: 3,48kg (50 metros) e 26,6kg (500 metros) Central: 2,98Kg (50 metros) e 16,6kg (250 metros) Deslocado: 2,98Kg (50 metros) e 16,6kg (250 metros)
GARANTIA	12 meses contra defeitos de fabricação de acordo com os termos de garantia.

DIMENSIONAL

Veda Frestas Encaixe Lateral

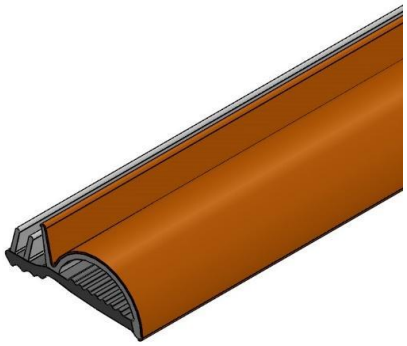

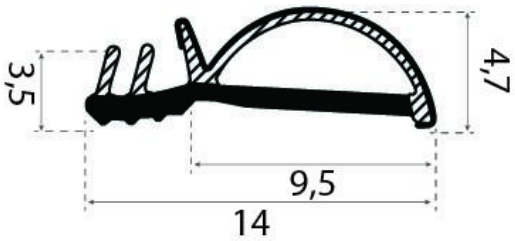

Veda Frestas Encaixe Central

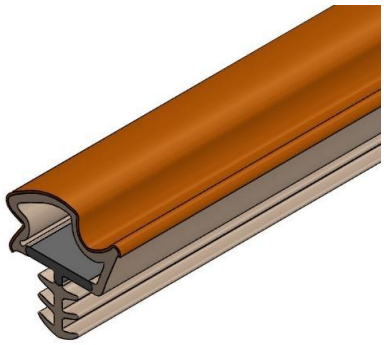

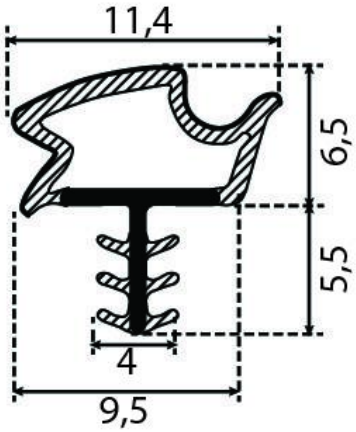
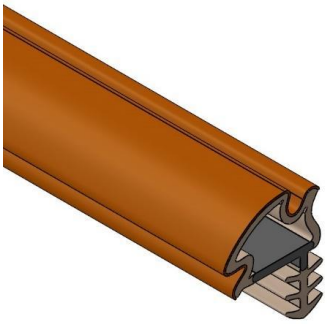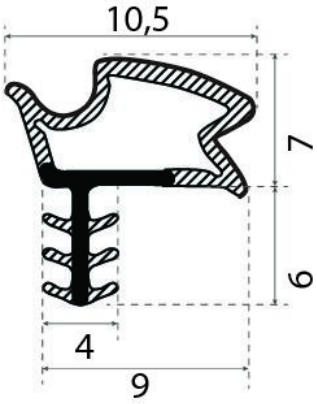
Veda Frestas Encaixe Deslocado